siegmund

SYSTEM MOCOWANIA I SPAWANIA

NEW DESIGN

REWOLUCJA: STÓŁ WARSZTATOWY SIEGMUND

cena już od **3.306 PLN**

Prices plus VAT.

A WORKBENCH FROM THE WORLD MARKET LEADER FOR WELDING TABLES

Historia sukcesu z Oberottmarshausen

Ponad 30 lat temu założyciel firmy Bernd Siegmund stworzył grupę firm, która dziś jest aktywna na całym świecie dzięki ciągłym innowacjom i rozwojowi produktów. Jesteśmy nadal firmą rodzinną, zarządzaną przez właściciela i numerem 1 na świecie w produkcji stołów spawalniczych. Nasz globalny sukces nieustannie budowany jest przez pięć lokalizacji w Europie oraz rozległą sieć sprzedaży w ponad 60 krajach.

Nasze produkty charakteryzują się maksymalną funkcjonalnością i wyjątkowym wzornictwem, są stosowane w prawie wszystkich gałęziach przemysłu. Oprócz budowy maszyn, instalacji, konstrukcji metalowych i pojazdów są szczególnie popularne w budowie prototypów i produkcji seryjnej z lub bez połączenia z robotem. Systemy stołów spawalniczych i mocujących Siegmund oparte są na dobrze przemyślanym i elastycznym systemie modułowym. W połączeniu z tysiącami narzędzi oferujemy proste i oszczędne rozwiązania dla każdego.

Entuzjazm naszych klientów zachęca nas do szukania nowych rozwiązań i innowacyjnych koncepcji. Nasz cel to trzymanie się tej wizji i ciągły rozwój firmy oraz naszych produktów Jest to możliwe dzięki naszym pracownikom, którzy każdego dnia oddają się firmie swoją wiedzą, energią i sercem.

Dzięki innowacyjności, determinacji i konsekwentnej realizacji naszych wizji, chcemy nie tylko utrzymać nasz sukces i pozycję lidera na światowym rynku, ale nadal go rozwijać.

Deggingen (D)

Skawina (PL)

Lublin (PL)

Oberottmarshausen (D)

Produkty

	i	16
Rewolucja: Stół warsztatowy Siegmund	04	
Stół warsztatowy Siegmund – z płytą stalową Wszechstronny: Solidna płyta stalowa	06	12
Stół warsztatowy Siegmund – z aluminiowym profilem stołowym Większa elastyczność dzięki aluminiowym profilom stołowym	08	16
Stół warsztatowy Siegmund – Akcesoria Stół maszynowy, Rozszerzenie, Sub Table Box, ...	10	22
Inne produkty Siegmunda	26	

Indeks ikon

Materiały

- AL — **Aluminiowy/-a**
- 750 — **Wysokiej jakości stal S355J2+N**

Charakterystyka materiału

- **Odporny na zarysowania & Odporność na korozję**
  The surface provides relatively good corrosion protection in dry environments
- N — **Azotowanie**
  poprawia odporność na uderzenia i chroni przed przywieraniem odprysków spawalniczych
- BAR — **Powłoka BAR (Black-Anti-Rust-coating)**
  optymalizuje powierzchnię i zwiększa ochronę przed korozją
- B — **Oksydacja**
  Ochrona przed korozją

Charakterystyka produktu

- 100 — **Miarka**
- **Gniazdo sześciokątne**

Siatka otworów

- **Siatka 50x50 mm**
- **Rowek Hexagon**

● Produkt jest dostępny w magazynie

○ Produkt jest dostępny na zamówienie

NEW REWOLUCJA: STÓŁ WARSZTATOWY SIEGMUND

Stół warsztatowy jest niezbędnym narzędziem w każdym warsztacie. Oferuje stabilną powierzchnię roboczą, nadającą się do różnych zadań, takich jak obróbka metalu i drewna, naprawy lub montaże.

Rewolucjonizujemy rynek stołów warsztatowych, łącząc cechy zwykłego stołu warsztatowego z zaletami naszych stołów spawalniczych Siegmund i rozbudowanym systemem modułowym. W rezultacie powstał innowacyjny stół do pracy dla każdego – stół warsztatowy Siegmund.

Aby sprostać potrzebom każdego warsztatu i jego wyzwaniom, stół warsztatowy Siegmund Workbench jest dostępny w różnych wersjach: z solidną stalową płytą do prac spawalniczych lub z aluminiowymi profilami zapewniającymi maksymalną elastyczność. Możemy zaoferować dla każdego pasjonata wysokiej jakości, niedrogi stół warsztatowy Siegmund, który doskonale nadaje się również do projektów DIY w domu.

- różne powierzchnie robocze do wyboru
- różne rozmiary
- lekka i solidna rama podstawy
- Elastyczność dzięki siatce otworów
- nogi z regulacją wysokości
- Maksymalne zalecane obciążenie stołu: ok. 250 kg
- ekskluzywne wzornictwo Siegmund
- kompatybilny z narzędziami Siegmund

www.siegmund.com/
F-workbench

Korzyści dla użytkowników

1 Płyta stalowa
- płyta perforowana wykonana z wysokogatunkowej stali S355J2+N
- azotowane plazmowo i powlekane BAR
- Grubość materiału ok. 12 mm
- Siatka prosta otworów 50x50 mm

2 Profile stołowe aluminiowe
- Blat aluminiowy
- Grubość materiału ok. 24 mm
- Siatka prosta otworów 50x50 mm
- z poprzecznymi szczelinami w kształcie sześciokąta

3 Pozostałe akcesoria
- Sub Table Box: praktyczna przestrzeń do przechowywania, zamykana
- Stół maszynowy
- Uchwyt na narzędzia
- Zaciski
- różne kątowniki i stopery
- ciągłe poszerzanie asortymentu

4 Rama podstawowa
- Rama podstawy wykonana z profili aluminiowych
- Maksymalne zalecane obciążenie stołu: ok. 250 kg
- ekskluzywne wzornictwo Siegmund

5 Nogi
- Rowek do mocowania kątowników, stoperów itp.
- dostępny w wersji stałej i z możliwością regulacji wysokości
- z precyzyjną regulacją
- Opcjonalnie z kółkami

NEW WSZECHSTRONNY: SOLIDNA PŁYTA STALOWA

Stabilność, trwałość i funkcjonalność charakteryzują nasze precyzyjne blaty stalowe azotowane plazmowo. Te niezwykle wytrzymałe płyty wytrzymują duże obciążenia i zmiany temperatury bez odkształceń. Obróbka otworów prowadzona jest w bardzo precyzyjnych centrach wiertarsko-frezarskich. Nie jest to tania obróbka laserowa.

Nasz unikalny proces azotowania plazmowego tworzy odporną na zarysowania i korozję sprężystą powierzchnię, która jest chroniona przed uszkodzeniami powodowanymi przez narzędzia lub przedmioty obrabiane.

Korzyści dla użytkowników

- Wysokiej jakości stal S355J2+N, azotowanie plazmowe, powlekanie BAR
- Powierzchnie odporne na zużycie i trwałe
- Powierzchnia zapewnia stosunkowo dobrą ochronę przed korozją w suchym środowisku
- Znacznie mniej przylegania odprysków spawalniczych
- sprawdzone systemy otworów Siegmund (Ø 16 mm)
- precyzyjne otwory systemowe z fazami na górze i na dole
- nasze zalecenia dotyczące prac spawalniczych i montażowych

16
Strona: 12

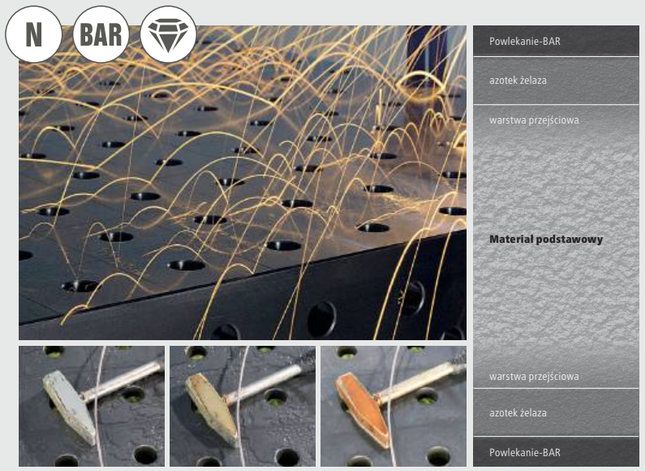

Co to jest azotowanie plazmowe?

Azotowanie plazmowe jest termochemicznym procesem dyfuzyjnym służącym do utwardzania warstwy wierzchniej. Warstwa powierzchniowa przedmiotu obrabianego lub elementu jest wzbogacana azotem, który tworzy warstwę chroniącą przed zużyciem i korozją na powierzchni elementu oraz w obszarze blisko powierzchni. Proces produkcyjny odbywa się w próżni w temperaturze około 500 stopni Celsjusza. W połączeniu z dodatkowymi etapami produkcji uzyskujemy produkt niemal pozbawiony zniekształceń.

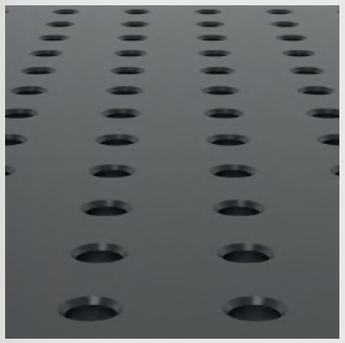

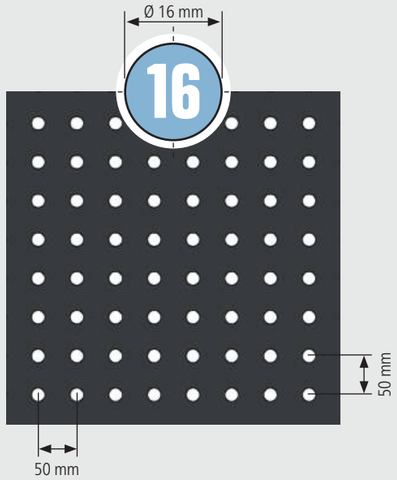

NEW WIĘKSZA ELASTYCZNOŚĆ DZIĘKI ALUMINIOWYM PROFILOM STOŁOWYM

Stół warsztatowy z aluminiowymi profilami stołowymi wyposażony jest w sześciokątne sloty i otwory systemowe. Stwarza to dodatkowe możliwości mocowania, zarówno na powierzchni, jak i na krótszych bokach stołu warsztatowego.

Różne bloki przesuwne w połączeniu z tulejami zaciskowymi tworzą nieograniczone możliwości mocowania komponentów. Do prac montażowych i obróbki drewna polecamy nasz stół warsztatowy z aluminiowymi profilami stołowymi.

Korzyści dla użytkowników

- profile stołów można wymieniać pojedynczo
- sprawdzone systemy otworów Siegmund (Ø 16 mm)
- dodatkowe możliwości mocowania w slocie sześciokątnym
- bloki przesuwne z gwintem M5 lub M6
- nasze zalecenia dotyczące montażu lub stolarki

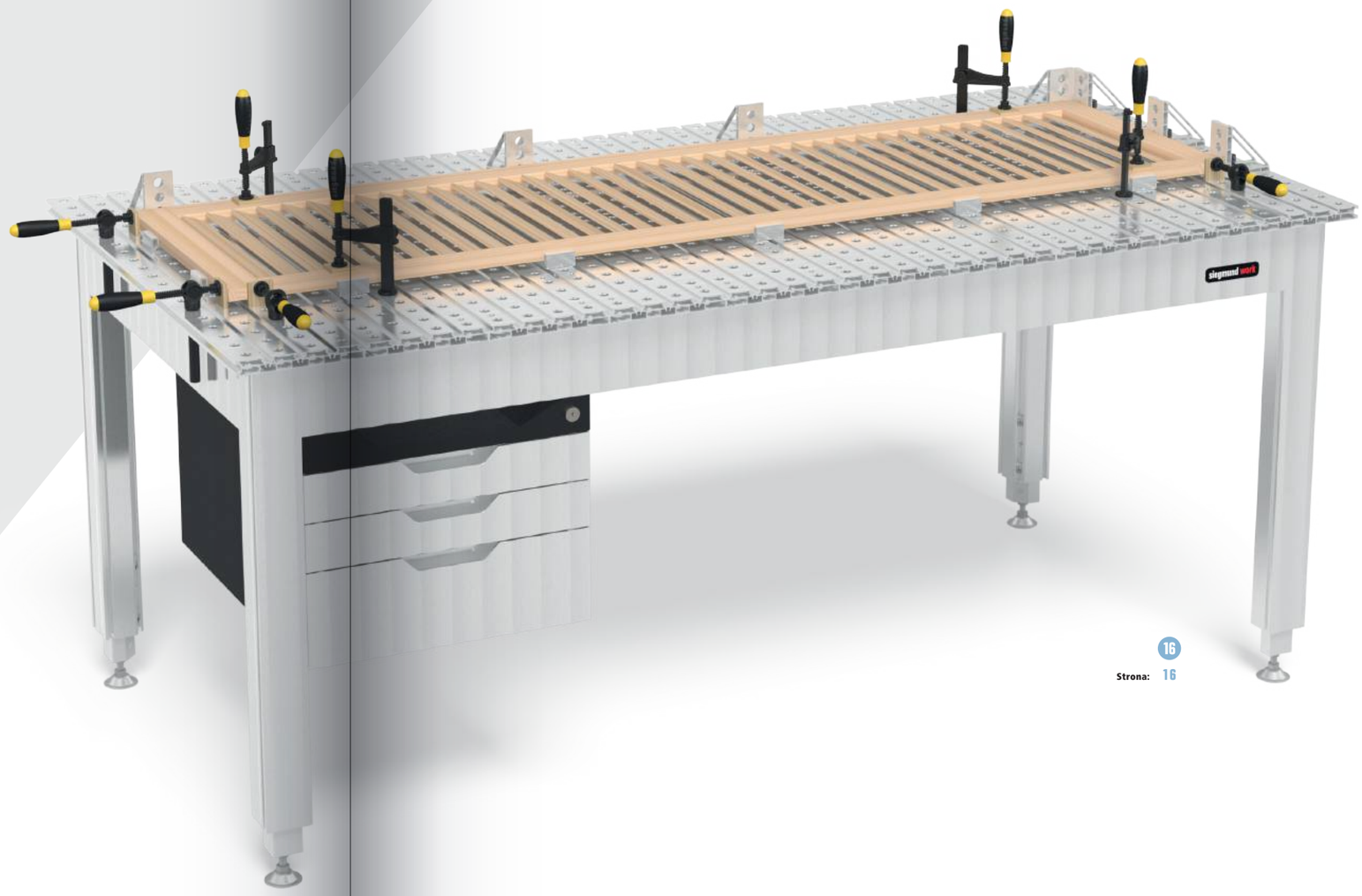

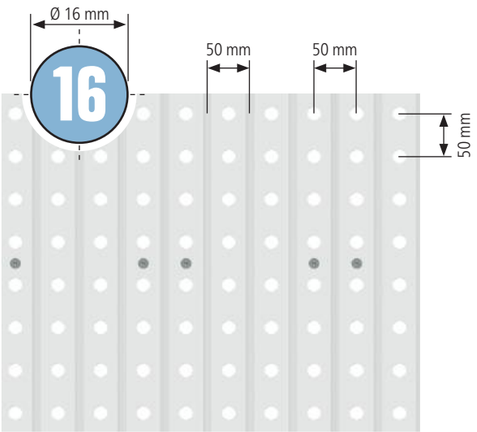

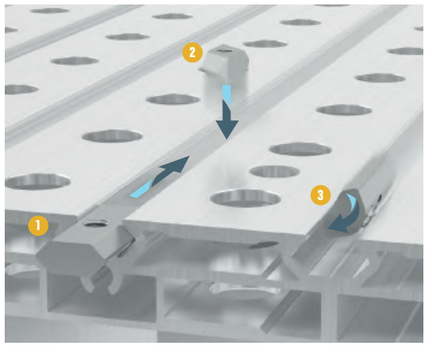

16
Strona: 16

Różne bloki przesuwne

Wszystkie bloki przesuwne wyposażone są w gwint do mocowania elementów. W zależności od kształtu bloki przesuwne można wkładać w slot z boku lub od góry.

1. Blok przesuwny HX8 z kulką
2. Blok przesuwny HX8 obrotowy
3. Blok przesuwny HX8 wkładany z kulką

NEW STWÓRZ SWÓJ WŁASNY, INDYWIDUALNY STÓŁ WARSZTATOWY

Zwiększenie powierzchni roboczej za pomocą przedłużeń

Bez względu na to, jak duża jest powierzchnia robocza, ostatecznie zawsze może być trochę większa. Dzięki naszym przedłużeniom możesz z łatwością powiększyć powierzchnię roboczą swojego stołu warsztatowego, czy poprzez miejsce do przechowywania narzędzi, na większe elementy czy też dla większej elastyczności i komfortu pracy.

Przedłużenie można łatwo zamontować w sześciokątnym rowku ramy podstawy stołu warsztatowego, łatwo i szybko.

www.siegmund.com/
F-workbench

**Twój warsztat.
Twój projekt.
Twój stół warsztatowy
Siegmund.**

16
Strona: 22

Integracja Twoich maszyn ze stołami maszynowymi

Dzięki naszym stołom maszynowym możesz bezpiecznie przymocować swoje stacjonarne maszyny do stołu warsztatowego Siegmund, tak aby były gotowe do użycia w każdej chwili. Niezależnie od tego, czy jest to wiertarka, piła czy frezarka, swobodnie przesuwające się klocki w sześciokątnych rowkach aluminiowych profili stołowych dopasowują się do otworów montażowych Twoich maszyn.

Stwórz własne, indywidualne środowisko pracy, idealnie dopasowane do Ciebie!

siegmund

WYJĄTKOWA OFERTA

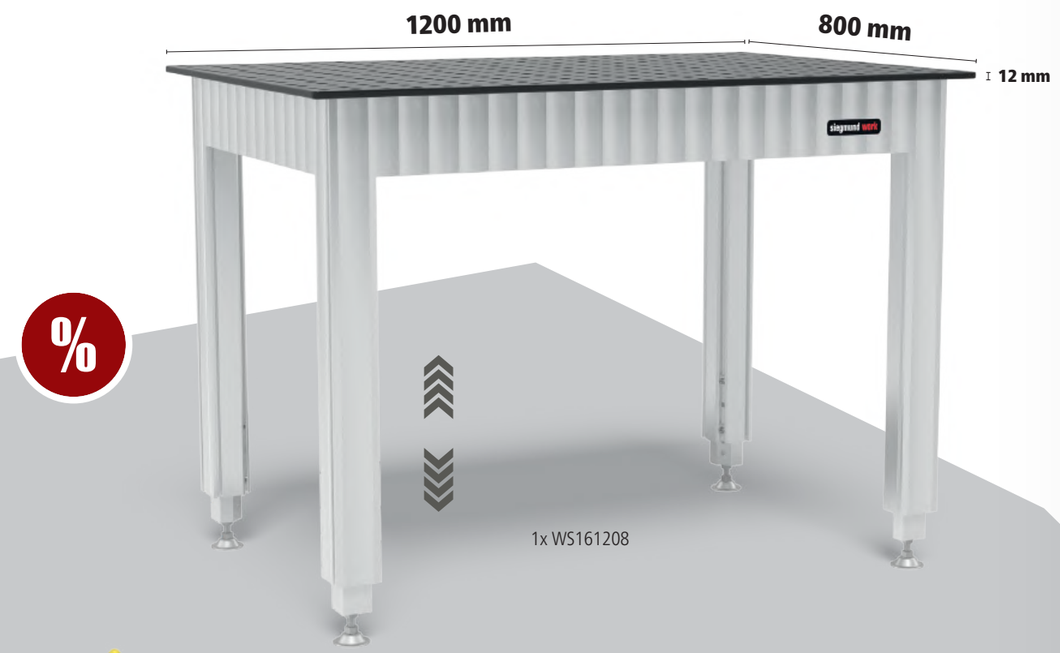

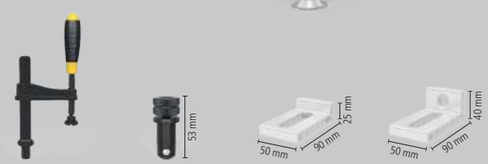

4x 160621 8x 160511 4x 160108.A 4x 160109.A

16 AL 750 N BAR

Stół warsztatowy Siegmund z regulacją wysokości z płytą stalową 1200x800 mm z akcesoriami

- Rama podstawy wykonana z profili aluminiowych
- Wysokość regulowana, Wysokość robocza 800-975 mm
- Płyta z otworami: Wysokiej jakości stal S355J2+N + Azotowanie plazmowe
- Średnica otworów Ø 16 mm, Siatka prosta otworów 50x50 mm
- Maksymalna ładowność: 250 kg
- Zalecane są trzpienie szybkomocujące bez podwójnego rowka

4.417 PLN

Zamiast 6.637 PLN

2-WS161208.1

Do cen należy doliczyć należny podatek VAT.

16 AL 750 N BAR

Stół warsztatowy Siegmund z regulacją wysokości z płytą stalową 1500x1000 mm z akcesoriami

- Rama podstawy wykonana z profili aluminiowych
- Wysokość regulowana, Wysokość robocza 800-975 mm
- Płyta z otworami: Wysokiej jakości stal S355J2+N + Azotowanie plazmowe
- Średnica otworów Ø 16 mm, Siatka prosta otworów 50x50 mm
- Maksymalna ładowność: 250 kg
- Zalecane są trzpienie szybkomocujące bez podwójnego rowka

6.163 PLN

Zamiast 8.302 PLN

2-WS161510.1

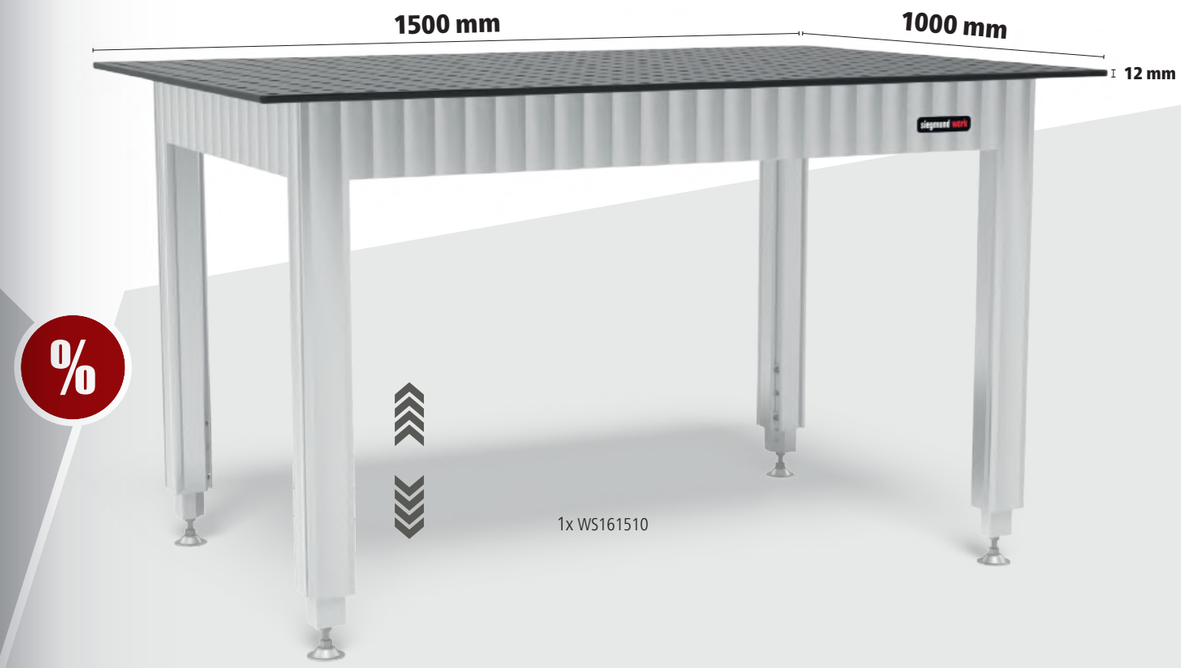

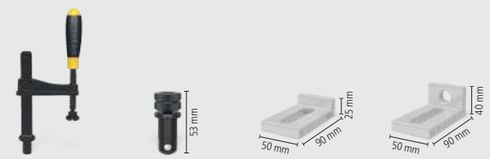

4x 160621 8x 160511 4x 160108.A 4x 160109.A

Stół warstwowy Siegmund z regulacją wysokości z płytą stalową

- Rama podstawy wykonana z profili aluminiowych
- Wysokość regulowana, Wysokość robocza 800-975 mm
- Płyta z otworami: Wysokiej jakości stal S355J2+N + Azotowanie plazmowe
- Średnica otworów Ø 16 mm, Siatka prosta otworów 50x50 mm
- Maksymalna ładowność: 250 kg
- Zalecane są trzpienie szybkomocujące bez podwójnego rowka

	Charakterystyka Powierzchnia robocza	L (a)	B (b)	MS (d)	G		
2-WS161208	16 AL 750 N BAR	1200 mm	800 mm	12 mm	100 kg	**4.321 PLN**	•
2-WS161510	16 AL 750 N BAR	1500 mm	1000 mm	12 mm	148 kg	**5.986 PLN**	•
2-WS161607	16 AL 750 N BAR NEW	1600 mm	700 mm	12 mm	116 kg	**5.876 PLN**	•
2-WS162010	16 AL 750 N BAR NEW	2000 mm	1000 mm	12 mm	194 kg	**8.426 PLN**	•

Stoły warsztatowe z blachą stalową 1500x1000 mm i 2000x1000 mm są kompatybilne z naszymi nadstawkami do płyt perforowanych.
(Nr art. 164050.Set, 164055.Set, 164051.Set)

Więcej informacji oraz wersji produktów:

www.siegmund.com/
F-workbench-steel

Do cen należy doliczyć należny podatek VAT.

Stół warsztatowy Siegmund z płytą stalową

- Rama podstawy wykonana z profili aluminiowych
- Wysokość robocza 900 mm
- Płyta z otworami: Wysokiej jakości stal S355J2+N + Azotowanie plazmowe
- Średnica otworów Ø 16 mm, Siatka prosta otworów 50x50 mm
- Maksymalna ładowność: 250 kg
- Zalecane są trzpienie szybkomocujące bez podwójnego rowka

	Charakterystyka Powierzchnia robocza	L (a)	B (b)	MS (d)	G		
2-WS161208.L	16 AL 750 N BAR NEW	1200 mm	800 mm	12 mm	98 kg	**3.771 PLN**	•
2-WS161510.L	16 AL 750 N BAR NEW	1500 mm	1000 mm	12 mm	146 kg	**5.426 PLN**	•
2-WS161607.L	16 AL 750 N BAR NEW	1600 mm	700 mm	12 mm	114 kg	**5.316 PLN**	•
2-WS162010.L	16 AL 750 N BAR NEW	2000 mm	1000 mm	12 mm	191 kg	**7.871 PLN**	•

L: Długość, B: Szerokość, MS: Grubość materiału, G: Waga

WYJĄTKOWA OFERTA

Większa elastyczność dzięki aluminiowym profilom stołowym

1x WA161208.L

4x 160621

8x 160590

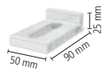

4x 160108.A

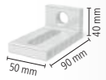

4x 160109.A

16 AL

Stół warsztatowy Siegmund z aluminiowym profilem stołowym 1200x800 mm z akcesoriami

- Rama podstawy wykonana z profili aluminiowych
- Wysokość robocza 900 mm
- Powierzchnia wykonana z profili aluminiowych
- Średnica otworów Ø 16 mm, Siatka otworów 50 mm
- Rowek Hexagon HX8, Odległość rowków Hexagon 50 mm
- Maksymalna ładowność: 250 kg
- Zalecane są trzpienie mocujące powierzchniowe
- Podczas mocowania elementów aluminiowych trzpienie należy dokręcać tylko ręcznie.

%

4.010 PLN

Zamiast 6.197 PLN

2-WA161208.L.1

Do cen należy doliczyć należny podatek VAT.

16 AL

Stół warsztatowy Siegmund z aluminiowym profilem stołowym 2000x1000 mm z akcesoriami

- Rama podstawy wykonana z profili aluminiowych
- Wysokość robocza 900 mm
- Powierzchnia wykonana z profili aluminiowych
- Średnica otworów Ø 16 mm, Siatka otworów 50 mm
- Rowek Hexagon HX8, Odległość rowków Hexagon 50 mm
- Maksymalna ładowność: 250 kg
- Zalecane są trzpienie mocujące powierzchniowe
- Podczas mocowania elementów aluminiowych trzpienie należy dokręcać tylko ręcznie.

6.522 PLN

Zamiast 8.690 PLN

2-WA162010.L.1

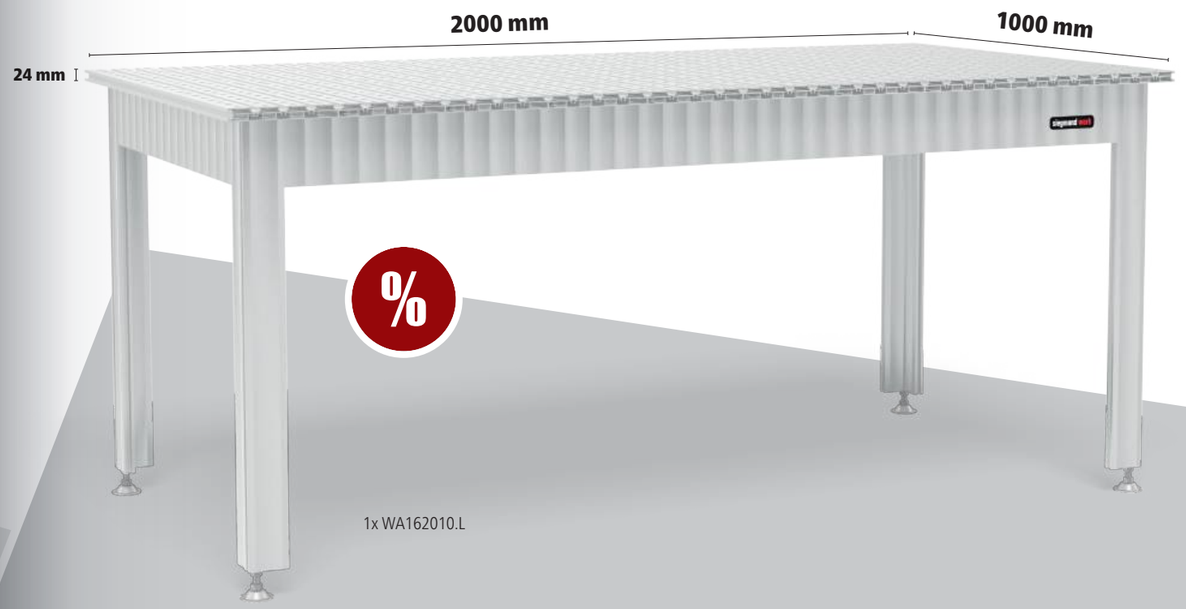

1x WA162010.L

%

4x 160621

8x 160590

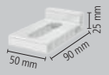

4x 160108.A

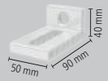

4x 160109.A

Stół warstwatowy Siegmund z regulacją wysokości z aluminiowym profilem stołowym

- Rama podstawy wykonana z profili aluminiowych
- Wysokość regulowana, Wysokość robocza 800-975 mm
- Powierzchnia wykonana z profili aluminiowych
- Średnica otworów Ø 16 mm, rozstaw otworów 50 mm
- Rowek Hexagon HX8, Odległość rowków Hexagon 50 mm
- Maksymalna ładowność: 250 kg
- Zalecane są trzpienie mocujące powierzchniowe
- Podczas mocowania elementów aluminiowych trzpienie należy dokręcać tylko ręcznie.

	Charakterystyka Powierzchnia robocza	L (a)	B (b)	MS (d)	G		
2-WA161207	16 AL NEW	1200 mm	700 mm	24 mm	37 kg	**3.684 PLN**	•
2-WA161208	16 AL NEW	1200 mm	800 mm	24 mm	48 kg	**3.809 PLN**	•
2-WA161210	16 AL NEW	1200 mm	1000 mm	24 mm	45 kg	**4.431 PLN**	•
2-WA161607	16 AL NEW	1600 mm	700 mm	24 mm	46 kg	**4.488 PLN**	•
2-WA161608	16 AL NEW	1600 mm	800 mm	24 mm	49 kg	**4.804 PLN**	•
2-WA161610	16 AL NEW	1600 mm	1000 mm	24 mm	57 kg	**5.431 PLN**	•
2-WA162007	16 AL NEW	2000 mm	700 mm	24 mm	52 kg	**5.307 PLN**	•
2-WA162008	16 AL NEW	2000 mm	800 mm	24 mm	56 kg	**5.689 PLN**	•
2-WA162010	16 AL NEW	2000 mm	1000 mm	24 mm	66 kg	**6.445 PLN**	•

Rozszerzenie do stołu warstwatowego z możliwością regulacji wysokości

Rozszerzenie 400 do stołu warstwatowego z możliwością regulacji wysokości NEW

do stołu warstwatowego z możliwością regulacji wysokości, przedłużenie powierzchni roboczej o 400 mm, Wysokość regulowana (800-975 mm), Zwróć uwagę na szerokość ramy podstawy stołu warstwatowego!

AL 16

	L (a)	B (b)	H (c)	MS (d)	G		
2-XA160407	400 mm	700 mm	800 mm	24 mm	14 kg	**1.445 PLN**	•
2-XA160408	400 mm	800 mm	800 mm	24 mm	15 kg	**1.517 PLN**	•
2-XA160410	400 mm	1000 mm	800 mm	24 mm	16,50 kg	**1.694 PLN**	•

Rozszerzenie 600 do stołu warstwatowego z możliwością regulacji wysokości NEW

do stołu warstwatowego z możliwością regulacji wysokości, przedłużenie powierzchni roboczej o 600 mm, Wysokość regulowana (800-975 mm), Zwróć uwagę na szerokość ramy podstawy stołu warstwatowego!

AL 16

	L (a)	B (b)	H (c)	MS (d)	G		
2-XA160607	600 mm	700 mm	800 mm	24 mm	18 kg	**1.857 PLN**	•
2-XA160608	600 mm	800 mm	800 mm	24 mm	20 kg	**1.967 PLN**	•
2-XA160610	600 mm	1000 mm	800 mm	24 mm	22,50 kg	**2.215 PLN**	•

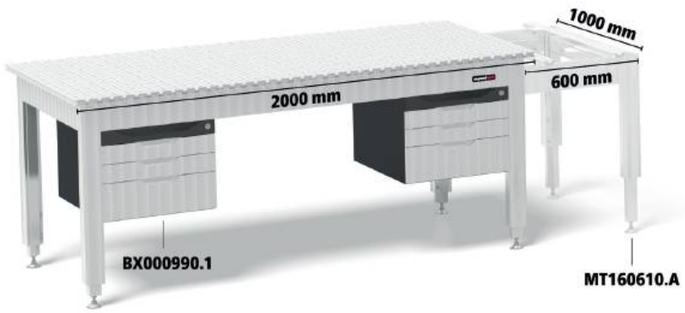

Do cen należy doliczyć należny podatek VAT.

Stół warstwatowy Siegmund z aluminiowym profilem stołowym

- Rama podstawy wykonana z profili aluminiowych
- Wysokość robocza 900 mm
- Powierzchnia wykonana z profili aluminiowych
- Średnica otworów Ø 16 mm, rozstaw otworów 50 mm
- Rowek Hexagon HX8, Odległość rowków Hexagon 50 mm
- Maksymalna ładowność: 250 kg
- Zalecane są trzpienie mocujące powierzchniowe
- Podczas mocowania elementów aluminiowych trzpienie należy dokręcać tylko ręcznie.

	Charakterystyka Powierzchnia robocza	L (a)	B (b)	MS (d)	G		
2-WA161207.L	16 AL NEW	1200 mm	700 mm	24 mm	34 kg	**3.306 PLN**	•
2-WA161208.L	16 AL NEW	1200 mm	800 mm	24 mm	36 kg	**3.555 PLN**	•
2-WA161210.L	16 AL NEW	1200 mm	1000 mm	24 mm	42 kg	**4.053 PLN**	•
2-WA161607.L	16 AL NEW	1600 mm	700 mm	24 mm	43 kg	**4.110 PLN**	•
2-WA161608.L	16 AL NEW	1600 mm	800 mm	24 mm	46 kg	**4.426 PLN**	•
2-WA161610.L	16 AL NEW	1600 mm	1000 mm	24 mm	54 kg	**5.053 PLN**	•
2-WA162007.L	16 AL NEW	2000 mm	700 mm	24 mm	49 kg	**4.924 PLN**	•
2-WA162008.L	16 AL NEW	2000 mm	800 mm	24 mm	53 kg	**5.307 PLN**	•
2-WA162010.L	16 AL NEW	2000 mm	1000 mm	24 mm	63 kg	**6.067 PLN**	•

Rozszerzenie do stołu warstwatowego

Rozszerzenie 400 do stołu warstwatowego NEW

do stołu warstwatowego bez regulacji wysokości, przedłużenie powierzchni roboczej o 400 mm, Zwróć uwagę na szerokość ramy podstawy stołu warstwatowego!

AL 16

	L (a)	B (b)	H (c)	MS (d)	G		
2-XA160407.L	400 mm	700 mm	900 mm	24 mm	13 kg	**1.235 PLN**	•
2-XA160408.L	400 mm	800 mm	900 mm	24 mm	14,50 kg	**1.311 PLN**	•
2-XA160410.L	400 mm	1000 mm	900 mm	24 mm	15,50 kg	**1.488 PLN**	•

Rozszerzenie 600 do stołu warstwatowego NEW

do stołu warstwatowego bez regulacji wysokości, przedłużenie powierzchni roboczej o 600 mm, Zwróć uwagę na szerokość ramy podstawy stołu warstwatowego!

AL 16

	L (a)	B (b)	H (c)	MS (d)	G		
2-XA160607.L	600 mm	700 mm	900 mm	24 mm	17 kg	**1.651 PLN**	•
2-XA160608.L	600 mm	800 mm	900 mm	24 mm	19 kg	**1.761 PLN**	•
2-XA160610.L	600 mm	1000 mm	900 mm	24 mm	21,50 kg	**2.010 PLN**	•

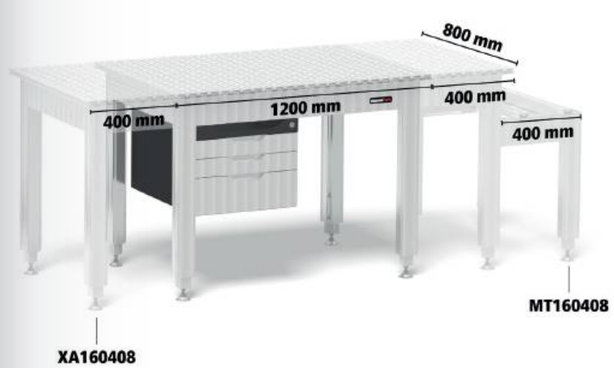

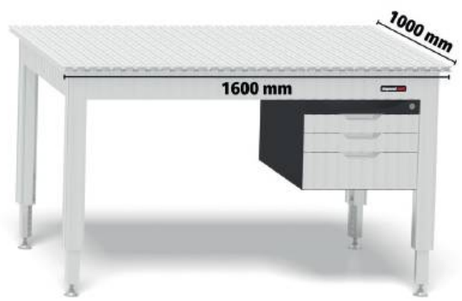

L: Długość, B: Szerokość, MS: Grubość materiału, G: Waga, H: Wysokość

Różne bloki przesuwne

Zestaw Blok przesuwny HX8 NEW
op. 4 szt., z gwintem, mocowanie narzędzi za pomocą śruby, galwanizowana, wkładanie do otworu podłużnego z boku, antyślizgowe dopasowanie do otworu dzięki kulce sprężynującej

16

		L (a)	B (b)	H (c)	G	
2-000551	M6	30 mm	15 mm	7 mm	0,08 kg	**43 PLN** •

Zestaw Blok przesuwny HX8 obracany NEW
op. 4 szt., z gwintem, mocowanie narzędzi za pomocą śruby, galwanizowana, umożliwia umieszczenie w slocie od góry, naprężenia w rowku podczas obracania w kierunku dokręcania śruby, Inne wersje dostępne online: z otworem gwintowanym M5

16

		L (a)	B (b)	H (c)	G	
2-000552.2	M6	20 mm	15 mm	7 mm	0,04 kg	**43 PLN** •

Zestaw Blok przesuwny HX8 wkładane NEW
op. 4 szt., z gwintem, mocowanie narzędzi za pomocą śruby, galwanizowana, wkładanie do otworu podłużnego od góry, antyślizgowe dopasowanie do otworu dzięki kulce sprężynującej, Inne wersje dostępne online: z otworem gwintowanym M5

16

		L (a)	B (b)	H (c)	G	
2-000553.2	M6	30 mm	12 mm	7 mm	0,08 kg	**43 PLN** •

Tuleje zaciskowe

Zestaw Tuleja mocująca z kołnierzem dla gwintu M6 oksydowany NEW
op. 4 szt., do mocowania narzędzi Siegmund do bloków przesuwnych, do mocowania w otworze podłużnym, w tym śruba M6x20, w tym wkręt samogwintujący z łbem stożkowym M6x30

B 16

	H (c)	Ø	G	
2-160546.3	13 mm	23 mm	0,08 kg	**139 PLN** •

Zestaw Tuleja mocująca z wpuszczoną główką dla gwintu M6 oksydowany NEW
op. 4 szt., do mocowania narzędzi Siegmund do bloków przesuwnych, do mocowania w otworach systemowych, w tym śruba M6x20, w tym wkręt samogwintujący z łbem stożkowym M6x30

B 16

	H (c)	Ø	G	
2-160546.4	7 mm	18,50 mm	0,08 kg	**91 PLN** •

Zestaw Blok przesuwny wkładane + Tuleja mocująca NEW
Zawartość dostawy: 1x 000553.2 Zestaw Blok przesuwny HX8 M6 wkładane (op. 4 szt.), 1x 160546.3 Zestaw Tuleja mocująca z kołnierzem (op. 4 szt.)

16

	G	
2-160548	0,16 kg	**167 PLN** •

Więcej informacji oraz wersji produktów:

www.siegmund.com/
F-workbench-alu

Do cen należy doliczyć należny podatek VAT.

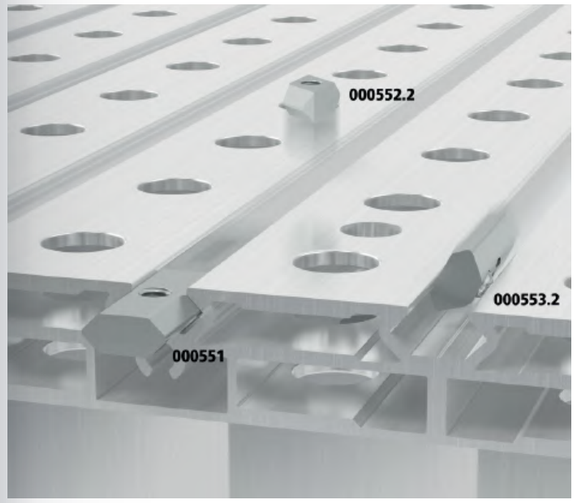

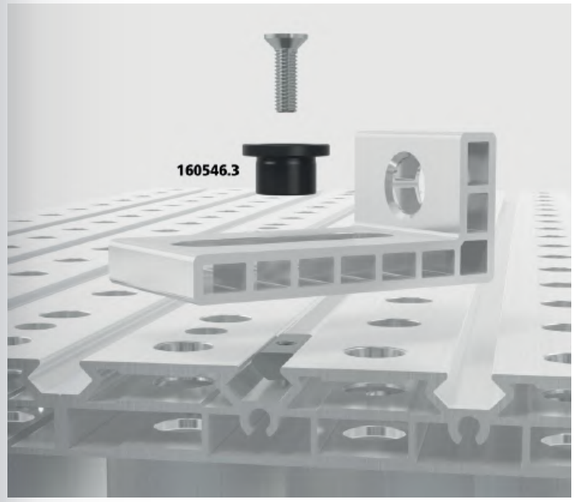

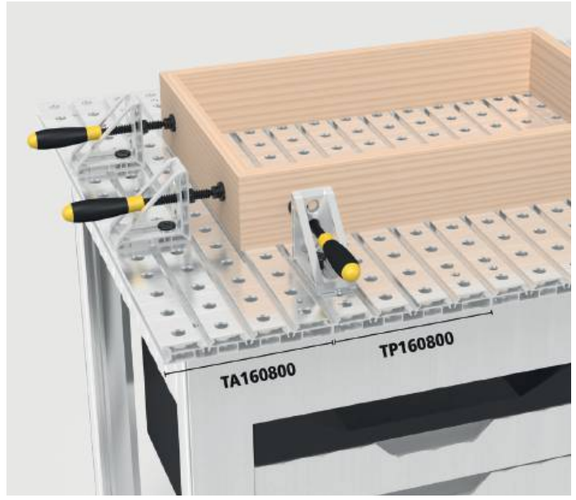

Profile stołowe aluminiowe

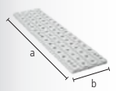

Profile stołowe aluminiowe NEW
Średnica otworów Ø 16 mm, rozstaw otworów 50 mm, Rowek Hexagon HX8, Odległość rowków Hexagon 50 mm, profil wewnętrzny, Zwróć uwagę na szerokość ramy podstawy stołu warsztatowego!

AL 16

	L (a)	B (b)	MS (d)	G	
2-TP160700	700 mm	200 mm	24 mm	2,85 kg	**258 PLN** •
2-TP160800	800 mm	200 mm	24 mm	3,30 kg	**287 PLN** •
2-TP161000	1000 mm	200 mm	24 mm	4,10 kg	**364 PLN** •

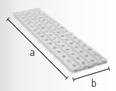

Aluminiowy profil końcowy stołu NEW
Średnica otworów Ø 16 mm, rozstaw otworów 50 mm, Rowek Hexagon HX8, Odległość rowków Hexagon 50 mm, profil zewnętrzny, z sześciokątnym otworem podłużnym na jednym boku, Zwróć uwagę na szerokość ramy podstawy stołu warsztatowego!

AL 16

	L (a)	B (b)	MS (d)	G	
2-TA160700	700 mm	200 mm	24 mm	2,90 kg	**258 PLN** •
2-TA160800	800 mm	200 mm	24 mm	3,35 kg	**287 PLN** •
2-TA161000	1000 mm	200 mm	24 mm	4,15 kg	**364 PLN** •

L: Długość, B: Szerokość, H: Wysokość, G: Waga, Ø: Średnica, MS: Grubość materiału

Sprzęt

Komplet 4 kół do stołu warsztatowego NEW 16

Na kółku, z hamulcem

	TF	G	
2-004100.2	250 kg	2,40 kg	**287 PLN** •

Wyposażenie z 2 kołami do stołu maszynowego / przedłużenia NEW 16

Na kółku, z hamulcem

	TF	G	
2-004100.3	125 kg	1,20 kg	**144 PLN** •

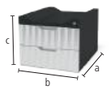

Sub Table Box do stołu warsztatowego zawiera 2 Szuflady NEW

Szuflada, 2x Szuflada 160 mm, zamykana, zawiera 2 klucze, długość wysuwu szuflady 500 mm

AL 16

	L (a)	B (b)	H (c)	TF	G	
2-BX000990	623 mm	472 mm	387 mm	100 kg	27 kg	**1.555 PLN** •

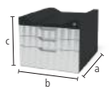

Sub Table Box do stołu warsztatowego zawiera 3 Szuflady NEW

Szuflada, 2x Szuflada 80 mm, 1x Szuflada 160 mm, zamykana, zawiera 2 klucze, długość wysuwu szuflady 500 mm

AL 16

	L (a)	B (b)	H (c)	TF	G	
2-BX000990.1	623 mm	472 mm	387 mm	100 kg	30 kg	**1.790 PLN** •

Uchwyt na narzędzia do stołu warsztatowego NEW

Aluminiowy/-a, można umieścić po lewej i prawej stronie, Uchwyt na zaciski, trzpienie i kątowniki, Zwróć uwagę na szerokość ramy podstawy stołu warsztatowego i materiał, z jakiego wykonana jest powierzchnia robocza!

AL 16

		L (a)	B (b)	H (c)	G	
2-TH160700	700 AL / stalowy	475 mm	55 mm	52 mm	1,10 kg	**201 PLN** •
2-TH160800	800 AL / stalowy	575 mm	55 mm	52 mm	1,30 kg	**230 PLN** •
2-TH161000.S	1000 stalowy	675 mm	55 mm	52 mm	1,50 kg	**258 PLN** •
2-TH161000.A	1000 AL	775 mm	55 mm	52 mm	1,60 kg	**292 PLN** •

Do cen należy doliczyć należny podatek VAT.

Stół maszynowy do stołu warsztatowego

Stół maszynowy 400 do stołu warsztatowego NEW

kompatybilny z ramą stołu warsztatowego z regulacją wysokości i bez regulacji, Wysokość regulowana (625-900 mm), Zwróć uwagę na szerokość ramy podstawy stołu warsztatowego i materiał, z jakiego wykonana jest powierzchnia robocza!

AL 16

		L (a)	B (b)	H (c)	TF	G	
2-MT160407	700 AL / stalowy	400 mm	700 mm	625 mm	75 kg	9 kg	**1.235 PLN** •
2-MT160408	800 AL / stalowy	400 mm	800 mm	625 mm	75 kg	11 kg	**1.297 PLN** •
2-MT160410.S	1000 stalowy	400 mm	1000 mm	625 mm	75 kg	11 kg	**1.450 PLN** •
2-MT160410.A	1000 AL	400 mm	1000 mm	625 mm	75 kg	12 kg	**1.459 PLN** •

Stół maszynowy 600 do stołu warsztatowego NEW

kompatybilny z ramą stołu warsztatowego z regulacją wysokości i bez regulacji, Wysokość regulowana (625-900 mm), Zwróć uwagę na szerokość ramy podstawy stołu warsztatowego i materiał, z jakiego wykonana jest powierzchnia robocza!

AL 16

		L (a)	B (b)	H (c)	TF	G	
2-MT160607	700 AL / stalowy	600 mm	700 mm	625 mm	75 kg	11 kg	**1.354 PLN** •
2-MT160608	800 AL / stalowy	600 mm	800 mm	625 mm	75 kg	12 kg	**1.421 PLN** •
2-MT160610.S	1000 stalowy	600 mm	1000 mm	625 mm	75 kg	12 kg	**1.574 PLN** •
2-MT160610.A	1000 AL	600 mm	1000 mm	625 mm	75 kg	13 kg	**1.584 PLN** •

G: Waga, TF: Nośność, L: Długość, B: Szerokość, H: Wysokość

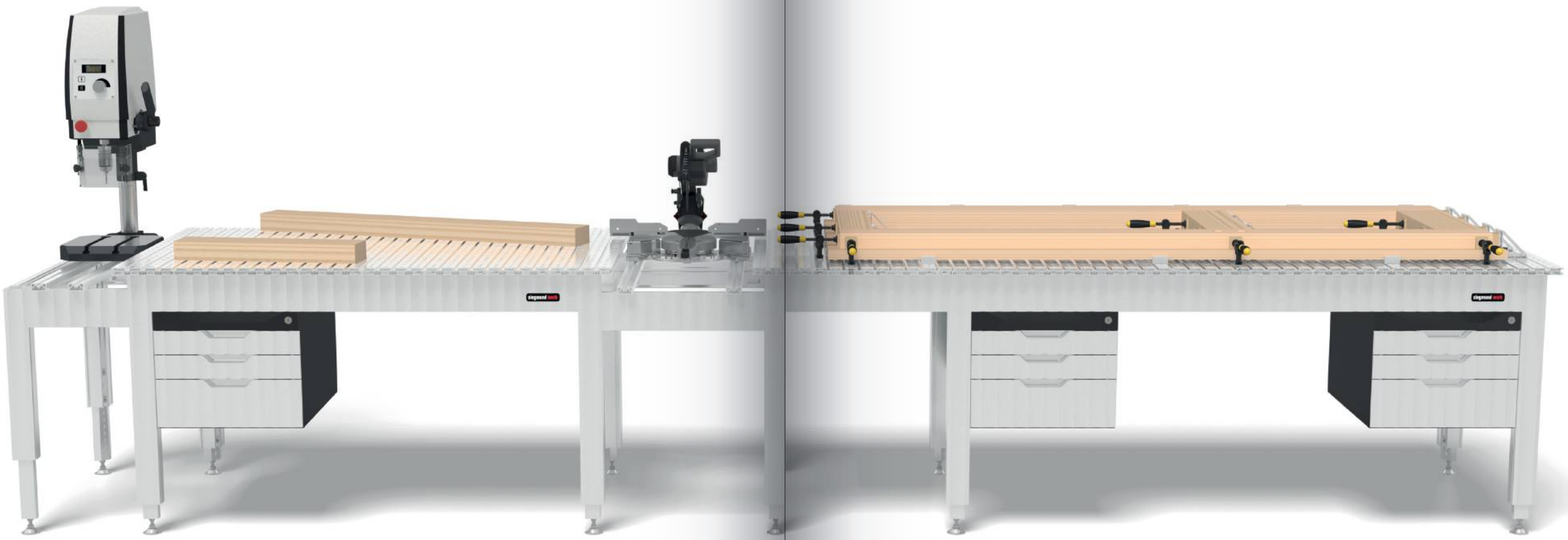

Kątownik montażowy i blokujący

Kątownik montażowy i blokujący 90 X Aluminiowy/-a
z otworem podłużnym

AL 16

	L (a)	B (b)	H (c)	G	
2-160108.A	90 mm	50 mm	25 mm	0,07 kg	**53 PLN** •

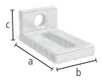

Kątownik montażowy i blokujący 90 SL Aluminiowy/-a
połączenie otworu systemowego i otworu podłużnego

AL 16

	L (a)	B (b)	H (c)	G	
2-160109.A	90 mm	50 mm	40 mm	0,08 kg	**62 PLN** •

Kątownik montażowy i blokujący 95 L Aluminiowy/-a
połączenie otworu systemowego i otworu podłużnego, zwiększona stabilność dzięki rozpórkom

NEW

AL 16

	L (a)	B (b)	H (c)	G	
2-160117.A	95 mm	50 mm	95 mm	0,13 kg	**115 PLN** •

Więcej informacji oraz wersji produktów:

www.siegmund.com/
F-workbench

Trzpienie

Trzpień zaciskowy oksydowany
160590: Zakres zacisku ok. 22-26 mm, 160590.3: Zakres zacisku ok. 34-38 mm, 160590.4: Zakres zacisku ok. 46-50 mm, zalecany do mocowania profili aluminiowych, NIE WOLNO ich używać do łączenia stołów i bloków typu U-shape

B 16

		L (a)	SK	ZK1	ZK	AM1	AM	G	
2-160590	podwójny	55 mm	50 kN	2 kN	4 kN	10 Nm	10 Nm	0,11 kg	**211 PLN** •

Trzpień szybkomocujący bez gniazda oksydowany
zalecany do mocowania profili aluminiowych, bez O-ringu, NIE WOLNO ich używać do łączenia stołów i bloków typu U-shape

B 16

		L (a)	SK	ZK	AM1	AM	G	
2-160511	podwójny	53 mm	55 kN	10 kN	2,50 Nm	10 Nm	0,08 kg	**172 PLN** •

Zaciski śrubowe

Zacisk śrubowy Basic do stołu warsztatowego azotowana
Pręt pionowy jest utwardzany, Listwa pozioma lakierowana/malowana proszkowo, wymienne pryzmy, Wrzeciono o średnicy kuli 8 mm, Gwint trapezowy wrzeciona 12x4 mm, zwłaszcza do powierzchni z profili aluminiowych

BAR N 16

	B (b)	H (c)	G	
2-160621	110 mm	185 mm	0,65 kg	**120 PLN** •

L: Długość, B: Szerokość, H: Wysokość, G: Waga, SK: Siła ścinania, AM: Moment dokręcenia stalowy, AM1: Moment dokręcenia Aluminiowy/-a, siła mocowania zależy od materiału, ZK: Siła rozciągania stalowy, ZK1: Siła rozciągania Aluminiowy/-a

Do cen należy doliczyć należny podatek VAT.

ODKRYJ TERAZ JESZCZE WIĘCEJ PRODUKTÓW I NARZĘDZI

Przejrzyj nasz katalog lub naszą stronę internetową, aby odkryć naszą pełną linię produktów oraz różnorodność naszych narzędzi.

Od przydatnych stoperów i kątowników po pojemniki na narzędzia – oferujemy wszystko, co sprawi, że Twoja praca będzie jeszcze bardziej wydajna. Nasze narzędzia zostały starannie opracowane i idealnie dopasowane do naszych stołów spawalniczych i płyt perforowanych.

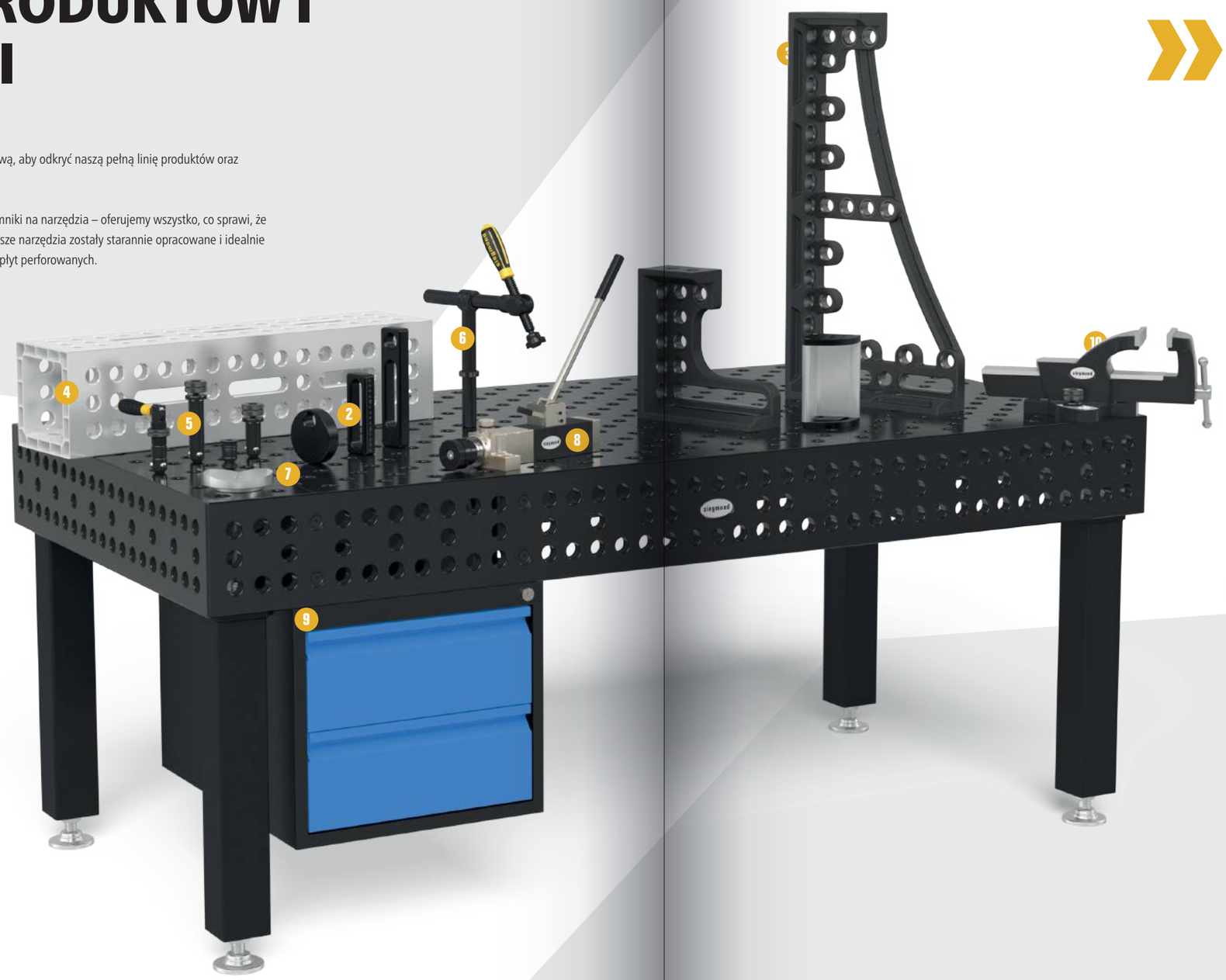

Narzędzia & Akcesoria

1. Nowy system zaciskania
2. Stopery
3. Kątowniki
4. Profile aluminiowe
5. Trzpienie
6. Zaciski
7. Pryzmy
8. Prasa prostująca i zaciskowa
9. Sub Table Box
10. Imadła

- Konserwacja
- Akcesoria
- System mocowania punktu zerowego
- Mocowanie magnetyczne

Odpowiednia baza robocza dla każdego wyzwania i każdego wymagania.

- Stoły spawalnicze Siegmund
- Cela spawalnicza do spawania laserowego
- Cela spawalnicza
- Stół warsztatowy Siegmund
- Siegmund Workstation
- Platforma podnosząca
- Mobilny stół podnoszony
- Obrotowy stół z regulacją wysokości
- Płyty perforowane
- Stoły ośmiokątne
- System szyn
- System platform
- Pozycjonery

Odkryj katalog już teraz!

Zanurz się w naszym fascynującym świecie spawania i mocowania i odkryj nasze wysokiej jakości stoły spawalnicze, narzędzia i nie tylko! Przejrzyj nasz interaktywny katalog online lub zamów z dostawą do domu, aby przeglądać go kiedy tylko potrzebujesz.

www.siegmund.com/
F-catalog

Wszystkie ceny netto w PLN, nie zawierają lokalnego podatku VAT, kosztów pakowania i transportu. Dane techniczne mogą ulec zmianie. Odsprzedaż zastrzeżona. Zgodnie z naszymi Ogólnymi Warunkami Sprzedaży i Dostaw. Zastrzegamy sobie prawo do zmiany cen. Nie ponosimy odpowiedzialności za błędy wynikające z druku.

Wszystkie prezentowane tu teksty, zdjęcia i elementy niniejszej publikacji są chronione prawem autorskim przez firmę Bernd Siegmund GmbH. Żadna część te broszury Flyer nie może być edytowana w sposób analogowy ani cyfrowy, ani w inny sposób, nie może być także też kopiowana lub publikowana bez pisemnej zgody właściciela prawnego. Naruszenia tych zasad są przestępstwem.
© 2024 Bernd Siegmund GmbH

● Produkt jest dostępny w magazynie ○ Produkt jest dostępny na zamówienie

siegmund

Znajdź nasz kalendarz targowy na:

www.siegmund.com/F-exhibition

Producent:

Bernd Siegmund GmbH
Landsberger Str. 180
86507 Oberottmarshausen
Niemcy (Bawaria)
Tel. +49 (0) 8203 96 07-0
info@siegmund.com
siegmund.com

Twój dystrybutor:

Cloos-Polska Sp. z o.o.
ul. Stawki 5,
58-100 Świdnica
Tel. (0048) 74 / 851 86 76
dystrybucja@cloos.pl
www.cloos.pl